Karta produktu

Kod: **FR678G**

FLAWO bateria umywalkowa wysoka bez odpływu, różowe złoto mat

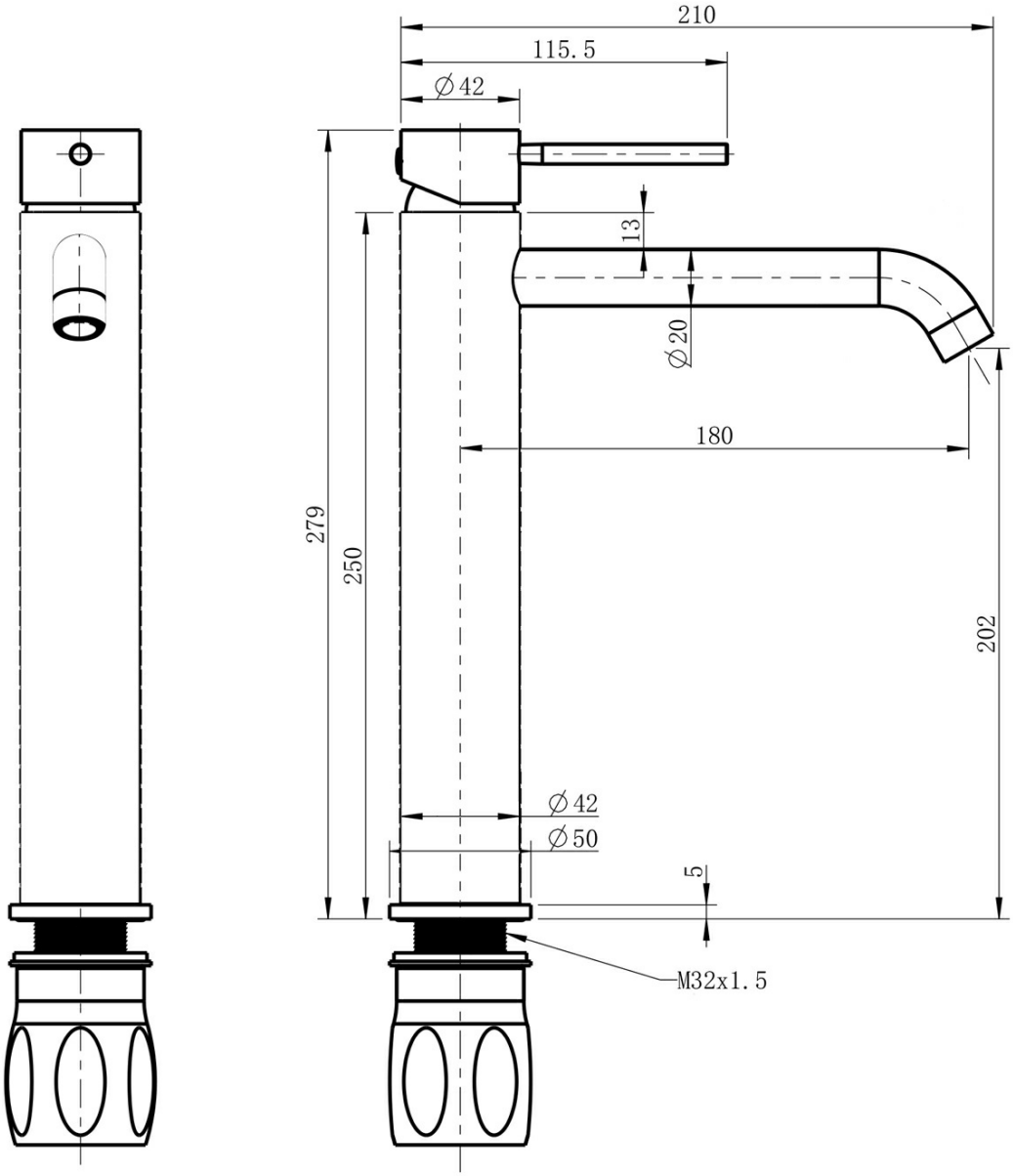

UBC s.r.o.
Mělnická 87
250 65 Líbeznice
Republika Czeska